KRD-putkikaapelikengät 16 - 1000 mm²

KRD95-10

- Materiaali: Cu 99,95%, tinattu Cu/Sn.
- Tarkastusreikä.

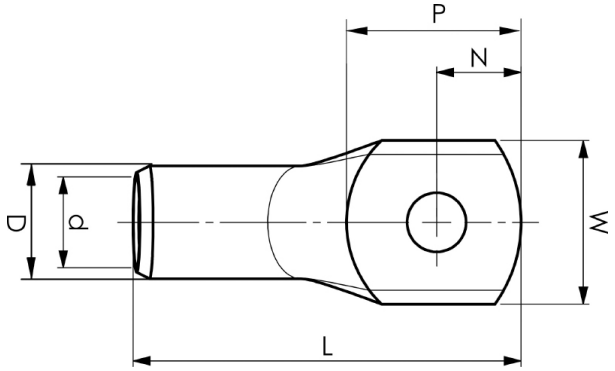

Esimerkki merkinnöistä, KRD: 14 (kaula) Elpress-logo 70 10 (laatta)
14 = leuan nro 70 = mm² 10 = laatan reikä M10 D = tyyppi KRD harvasäikeiselle.
Putkikaapelikenkä harvasäikeiselle (luokka 2) (IEC 60228) 95- mm² kuparijohtimelle, laatassa M10-reikä. Käytetään Elpressin sertifioidun järjestelmän PVL350, V600, V1300, V250 kanssa.

Tuotenumero: **7301-101700**
EAN: **7393487006782**
Snro: **5201533**

W (mm): **24**
N (mm): **11**
N1 (mm): **11**
P (mm): **22**
f (mm): **1**
d (mm): **13**
D (mm): **16**
L (mm): **58**
t (mm) - latan paksuus: **2.9**
s (mm) - kuorintapituus: **26**

Ruuvi: **M10**
Tarkistusaukko: **kyllä**

AWG/MCM Cu: **3/0 AWG**
mm² Cu: **95**