Lattapistokehylsyt, rullattu malli 0,1 - 6 mm²

A2505FLS5

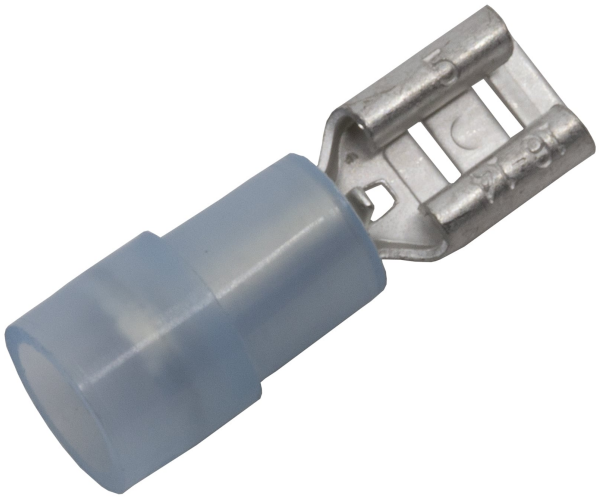

- Materiaali: messinki, tinattu Cu/Sn, kovajuotettu kaula.
- Eriste PA, Easy-entry.

Eristetty lattapistokehylsy kaapelille 1,5 – 2,5 mm².
Käytetään sertifioidun työkalun GSA0760 kanssa.

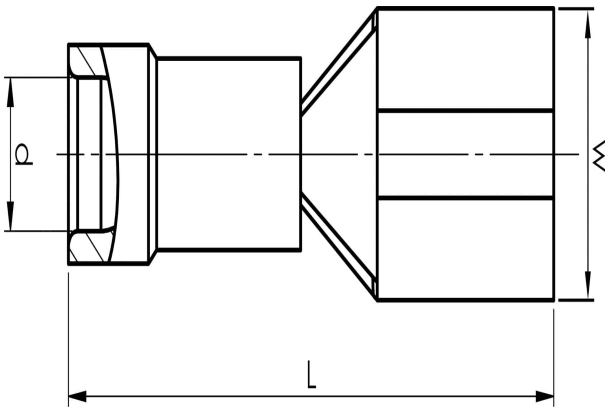

Tuotenumero: **7462-500900**
EAN: **7393487004948**
Snro: **5215253**

W (mm): **5.6**
d (mm): **4.5**
L (mm): **20**
s (mm) - kuorintapituus: **8**

Eristemateriaali: **PA**
Tab-koko: **4,8x0,5**
Eristeen väri: **Sininen (eristetyt liittimet)**
Materiaali: **Messinki, Cu/Sn**
Helppopääsyisyys: **kyllä**
Kaulatyyppi: **Brazed**

AWG/MCM Cu: **16 - 14 AWG**
mm² Cu: **1,5-2,5**