Rengaskaapelikengät 0,25 - 6 mm²

B0853R

- Materiaali: Cu 99,95 %, tinattu Cu/Sn, kovajuotettu kaula.

Eristämätön rengaskaapelikenkä kaapelille 0,25 – 0,75 mm². Käytetään sertifioidun työkalun DKB0325 kanssa.

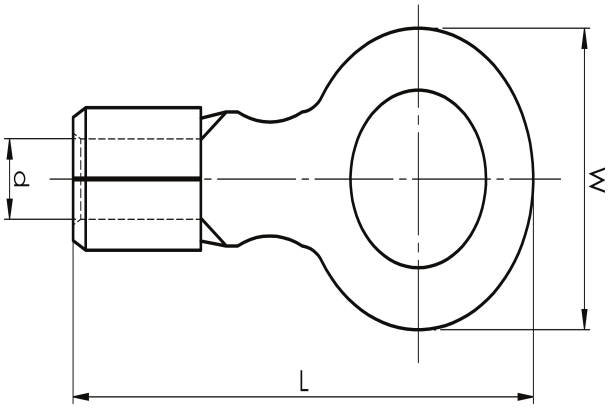

Tuotenumero: **7258-260400**
EAN: **7393487003804**
Snro: **5201592**

W (mm): **9**
d (mm): **1.3**
L (mm): **17**
t (mm) - latan paksuus: **0.5**
s (mm) - kuorintapituus: **7**

Ruuvi: **M5**
Kaulatyyppi: **Brazed**

AWG/MCM Cu: **24 - 18 AWG**
mm² Cu: **0,25-0,75**